Positionsschalter

EM 51 1PW

.steute
Steuerungstechnik

Maßzeichnung

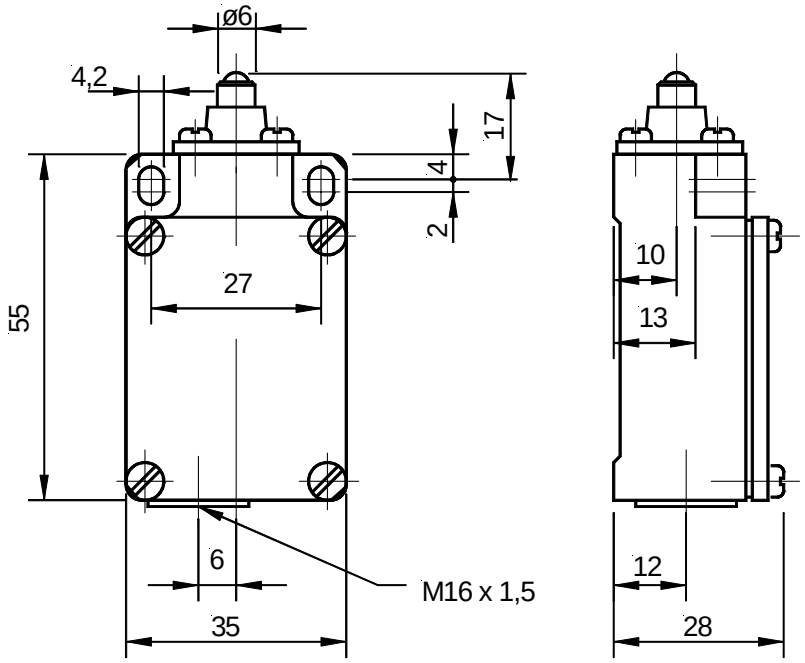

Schaltwege

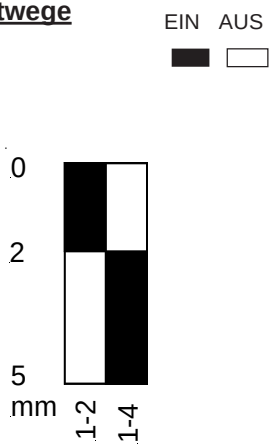

Schaltbild

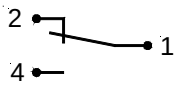

Technische Daten:

Vorschriften:	IEC 60947-5-1 / EN 60947-5-1 EN 60204-1		
Gehäuse:	GD-Al- Legierung, farblackiert		
Schutzart:	IP 65 nach EN 60529		
Kontaktmaterial:	Feinsilber		
Schaltsystem:	Mikroschalter, 1-poliger Wechsler		
Temperaturbereich:	-20° C bis +80° C		
Anschlussart:	AMP Flachsteckanschluss 2,8 x 0,5		
Betätigung:	Stößel mit Stahlkugel		
Befestigungsabstand:	27 mm - M4		
Kabeleinführung:	M16 x 1,5		
Elektrischer Aufbau:	IEC 60947-5-1, elektrisch gegeneinander isolierte Schaltglieder		
Elektrische Belastung:	250 V AC	5 A	(AC-15)
	230 V DC	0,2 A	(DC-13)
Min. Belastung:	24 V AC/DC	10 mA	
Kurzschlussschutz:	5 A (träge)		
Mech. Lebensdauer:	>1 Mio. Schaltspiele		
Schalthäufigkeit:	max. 1800 Schaltspiele / h		

Art.-Nr.: 51.7.01.0.01 (1047051)

Erstellt: 05-08-08 Pr	***Geprüft***:	***Änderung***:	***Geprüft***:	***Blatt***: *1 / 1*

steute Schaltgeräte GmbH & Co. KG
Postfach 3343 32567 Löhne
Brückenstraße 91 32584 Löhne
Telefon 05731 / 745-0
Telefax 05731 / 745200
Amtsgericht Bad Oeynhausen HRA 2125